HEXAGON | ESPRIT The Right Choice

Výkonný, celospektrálny CAM systém pre Riadenie a automatizáciu vo výrobe

Inšpirovaný víziou technologického potenciálu, poháňaný vášňou, zaviazaný k dokonalosti.

ESPRIT® je výkonnný CAM systém pre CNC programovanie, optimalizáciu a simuláciu podporujúci kompletný výrobný proces. Vďaka post-procesorom certifikovaných výrobcami strojov, ktoré poskytujú G-kód, optimalizovaný pre stroje a vďaka schopnosti softvéru ESPRIT riešiť jedinečné výzvy automatizácie, je softvér ESPRIT inteligentným výrobným riešením pre akékoľvek opracovanie. So softvérom ESPRIT môžete začať pracovať rýchlo a efektívne vďaka špičkovej technickej podpore.

ESPRIT jediný CAM systém ktorý potrebujete.

Vysoko-výkonné obrábanie

Maximálne využitie strojov pre súčiastky
s vysokou hodnotou a náročné obrábanie

ESPRIT® SolidMill® pre 2-5 osé frézovanie

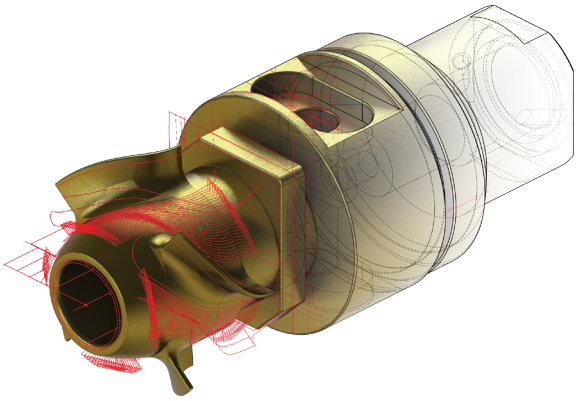

ESPRIT ponúka výkonnnú sadu obrábacích cyklov pre 2,5 osé frézovanie, 3+2 osé produkčné frézovanie ako aj pre vysoko rýchlostné kontinuálne 3-5-osé frézovanie voľných tvarov. Jednoduché používanie umožňuje rýchlo navrhnúť kompletný program pre opracovanie súčiastok na rôznych frézovacích strojoch.

ESPRIT SolidTurn® pre 2-22 osé sústruženie

SolidTurn zahŕňa celý rad cyklov obrábania ako je hrubovanie, dokončovanie, zapichovanie, sústruženie závitov a vŕtacie cykly. Pomocou kombinácie obrábacích cyklov SolidMill a SolidTurn a pomocou manipulácie s obrobkami viete využiť výhody Vášho viacosého stroja a jednoducho vykonať súbežné frézovanie a sústruženie na prednej a aj na zadnej časti dielca počas jedného programu.

ESPRIT SwissTurn® pre Dlhotočné automaty

Kompletný potenciál softvéru ESPRIT SolidMill a SolidTurn opracovania je k dispozícii pre Váš Dlhotočný automat. ESPRIT je vyladený tak, aby podporoval jedinečné požiadavky Dlhotočných automatov ako sú pohyb polotovaru, súbežné osi, špeciálne nástroje, synchronizácia. Softvér ESPRIT poskytuje vysokú flexibilitu programovania, presnú simuláciu a optimalizovaný G-kód pre Dlhotočné automaty.

Adaptívne cykly obrábania

Vysoko-výkonné cykly zahŕňajú ProfitMilling® pre 2-5 osé vysoko-rýchlostné hrubovanie a ProfitTurning™ pre vysoko-rýchlostné sústruženie. Tieto cykly skracujú čas opracovania a predlžujú životnosť nástrojov na základe sledovania zaťaženia nástrojov a pomocou optimalizácie rezných rýchlostí.

Dráha nástroja dynamicky prispôsobovaná polotovaru

ESPRIT® dynamicky prispôsobuje dráhu nástroja prvotnému nastaveniu, zmenám stavu polotovaru a zmenám v procese opracovania, čím minimalizuje frézovanie vzduchu, minimalizuje zbytočné pohyby nástroja a tým skracuje čas opracovania.

Automatický generátor rýchloposuvu

ESPRIT automaticky riadi rýchloposuv medzi reznými pohybmi pomocou digitálneho modelu obrábacieho stroja. Lineárne a rotačné pohyby medzi rezmi, výmenou nástroja a manipuláciou s dielcami sú vykonávané bezpečne a efektívne.

Synchronizácia a optimalizácia

Synchronizované, sekvenčné a paralelné obrábanie optimalizuje čas cyklov pre viac-vretenové, viac-hlavové a viac-kanálové stroje čo umožňuje naplno využiť všetky možnosti vašich obrábacích strojov.

ESPRIT pre Drôtové rezanie

Softvér ESPRIT výrazne zjednodušúje proces programovania pre Drôtové rezanie, zvyšuje presnosť opracovania dielca a znižuje dĺžku a zložitosť G-kódu. Znalostná databáza softvéru o procesoch Drôtového rezania umožnuje softvéru ESPRIT navrhnúť ľubovoľný počet priamych, alebo uhlových hrubovacích a dokončovacích rezov a umožňuje opracovať ľubovoľný obrys, formu, jadro, dutinu, tvar, alebo profil a zároveň optimalizovať dráhy pre opracovanie.

Jediný CAM systém, ktorý potrebujete

Vysoko-výkonné obrábanie

- 2–5 osé frézovanie
- 2–22 osé sústruženie
- 2–5 osé Drôtové rezanie
- Vysoko-rýchlostné 3-, 4- a 5-osé dráhy nástroja
- Dlhotočné automaty, Multifunkčné sústružnicko-frézovacie centrá s B-osou

Hybridná výroba

- Kombinácia aditívnych a subtraktívnych procesov
- Stroje na priame nanášanie kovov

3D tlač / aditívna výroba

- Part-to-Build™ prostredie pre rýchly presun z CAD súboru do tlače
- Stroje s Práškovým lôžkom, vstrekovaním spojiva a materiálu

Priemysel 4.0 Inteligentná výrobná platforma

- Digitálne dvojča Vášho obrábacieho stroja pre komplexnú optimalizáciu a simuláciu
- Digitálne dáta v každom kroku pracovného procesu
- Strojovo uvedomelé programovanie
- Umelá Inteligencia
- MachiningCloud® databáza

®

Kontakty na distribútora:

IPM SOLUTIONS, s.r.o.
Kamenná 11, 080 01 Prešov - Šalgovík, Slovenská republika, www.ipmsolutions.sk

Kancelárie:

Bratislava - Kutuzovova 3, 031 03 Bratislava, tel.: +421/2/444 58 361, fax: +421/41/507 47 22

ŽILINA - A. Kmeťa 9, 010 01 Žilina, tel.: +421/41/507 47 11, fax: +421/41/507 47 22

PREŠOV - Kúpeľná 1/A, 080 01 Prešov, tel.: +421/51/772 21 33, fax: +421/41/507 47 22

ipm® solutions + HEXAGON | ESPRIT® The Right Choice

Authorised **Hexagon** reseller